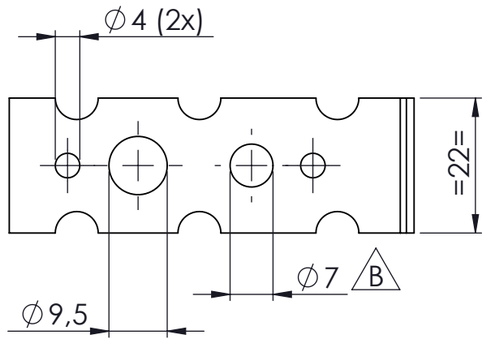

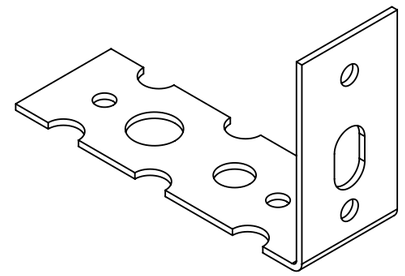

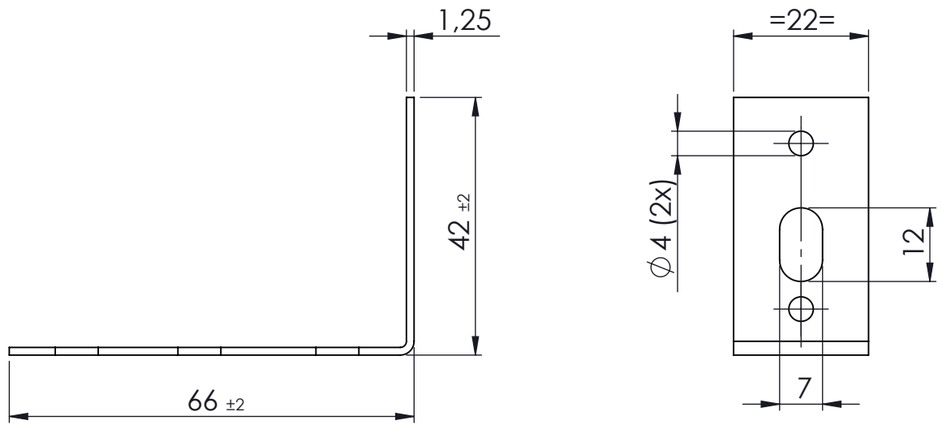

B GAT ∅7 WORDT BIJ VOLGENDE PRODUCTIE AANGEPAST NAAR ∅9,5

PRODUKTIE TEKENING

Opmerking:

Art.nr.:

Grondstof:

Stempel:

GEBR.BODEGRAVEN BV
verbindingen voor de bouw

Accoord:	Get.: RdK	Getekend volgens NEN-norm	Materiaal: RVS A4
	Datum: 31-1-24		Oppervlakte:
	Versie:		Eenheid: mm
Datum:	Schaal: 1:1		Aantal:
	Tek.nr.: 21354	Art.omschrijving: Lijmbouwmuuranker star 22x1,25	A3

Atoomweg 2 tel: 0172 52 01 10 fax: 0172 57 17 53 www.gb.nl